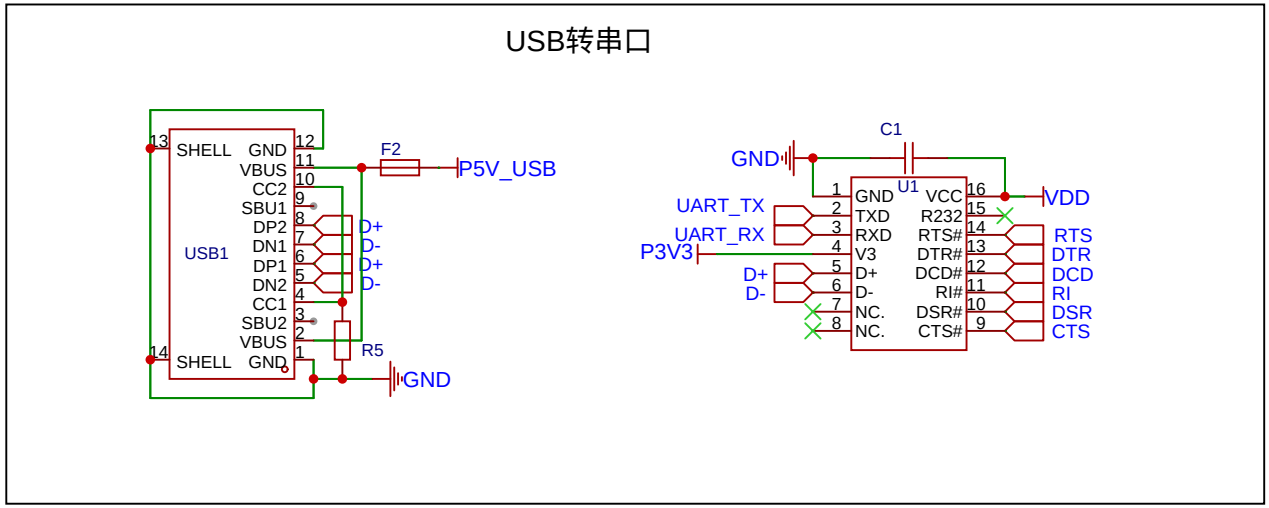

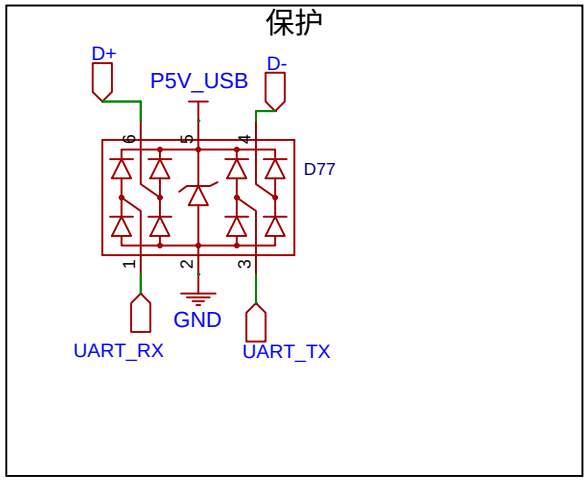

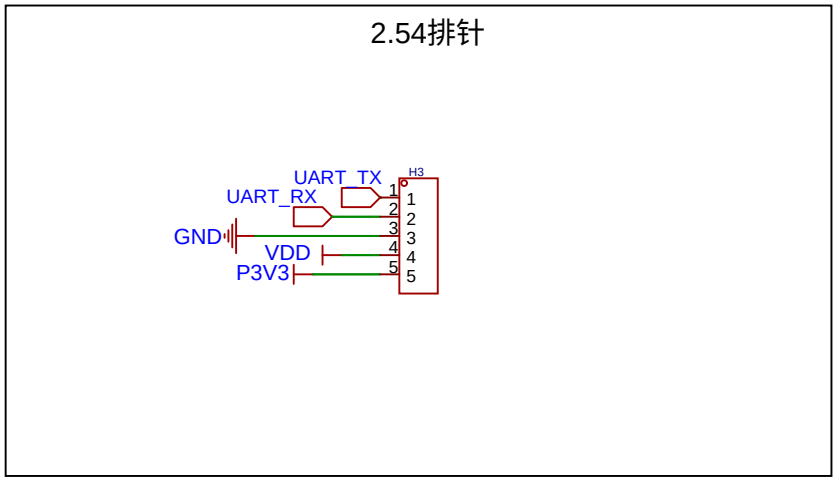

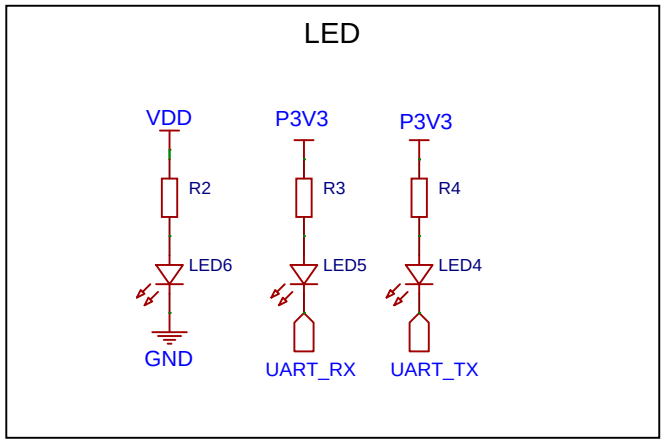

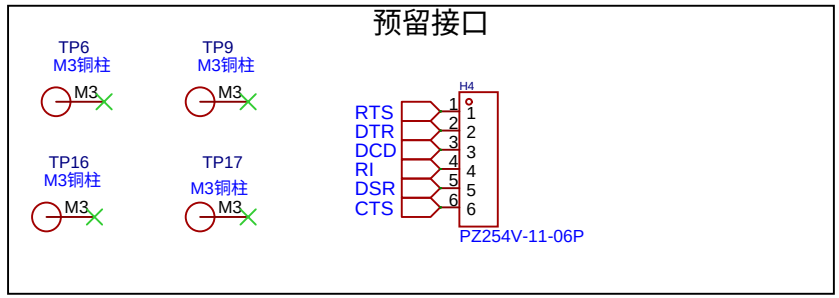

TITLE:		REV:
嘉立创EDA	Company:	Sheet:
	Date:	Drawn By:

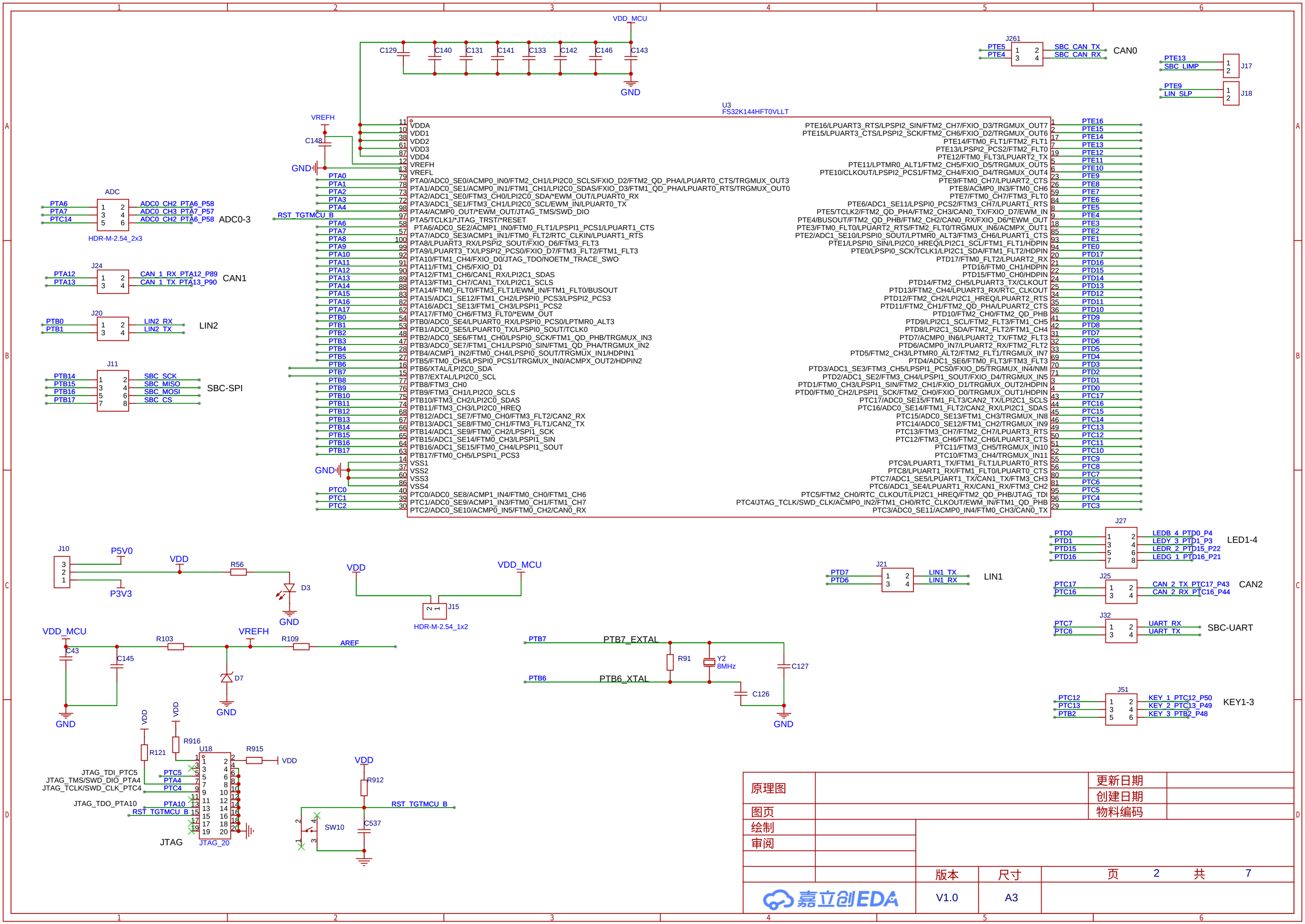

原理图		更新日期	
		创建日期	
图页		物料编码	
绘制			
审阅			
		版本	尺寸
嘉立创EDA		V1.0	A3

页 2 共 7

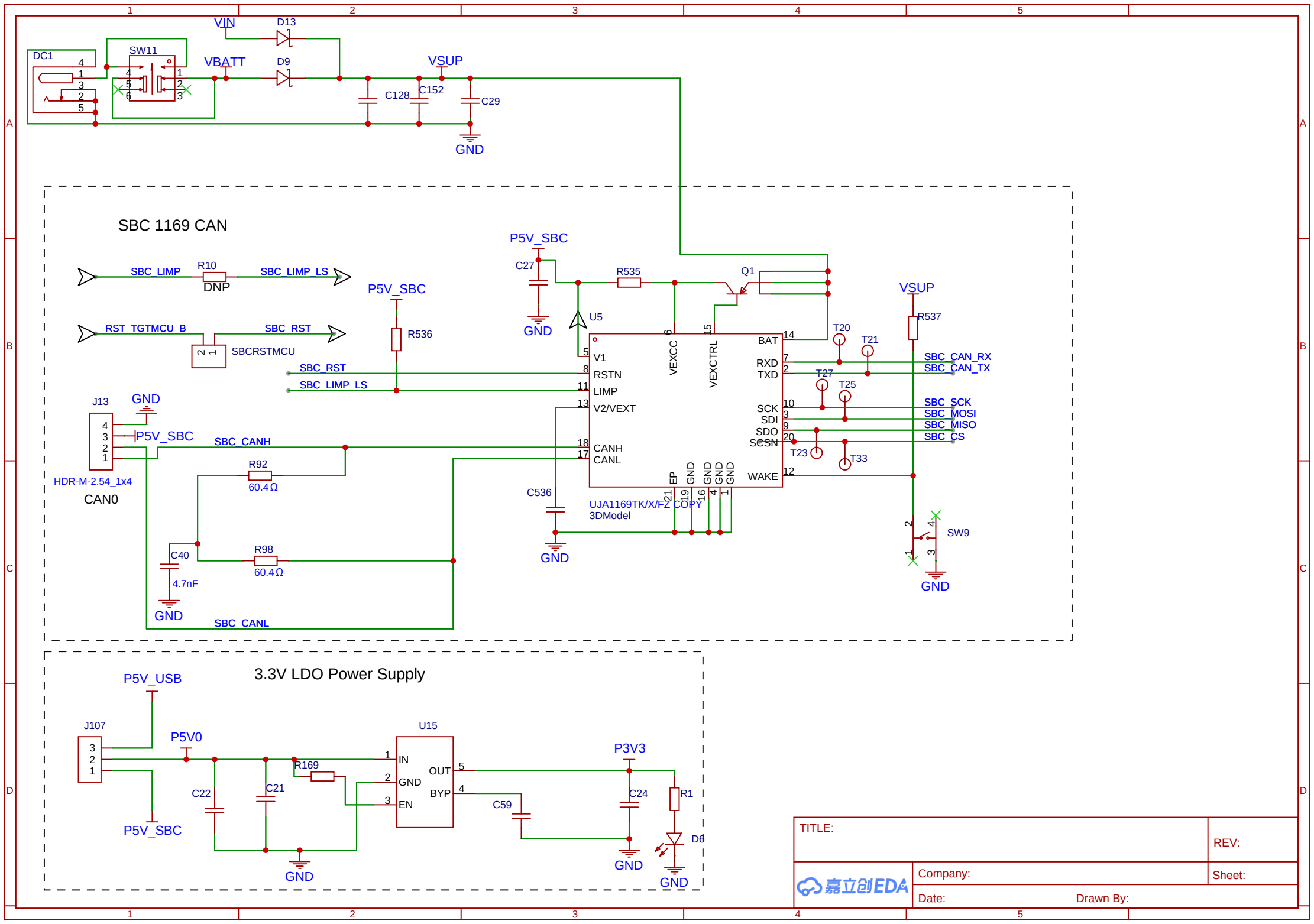
VIN
D13
DC1
SW11
VBATT
D9
VSUP
C128
C152
C29
GND
SBC 1169 CAN
P5V_SBC
C27
R535
Q1
VSUP
SBC_LIMP
R10
DNP
SBC_LIMP_LS
P5V_SBC
U5
R537
RST_TGTMCU_B
SBC_RST
R536
SBCRSTMCU
SBC_RST
SBC_LIMP_LS
V1
RSTN
LIMP
V2/VEXT
CANH
CANL
VEXCC
VEXCTRL
BAT
RXD
TXD
SCK
SDI
SDO
SCSN
WAKE
EP
GND
T20
T21
T27
T25
T23
T33
SBC_CAN_RX
SBC_CAN_TX
SBC_SCK
SBC_MOSI
SBC_MISO
SBC_CS
J13
GND
P5V_SBC
SBC_CANH
HDR-M-2.54_1x4
CAN0
R92
60.4Ω
C536
UJA1169TK/X/FZ COPY
3DModel
SW9
C40
4.7nF
R98
60.4Ω
GND
SBC_CANL
3.3V LDO Power Supply
P5V_USB
J107
P5V0
U15
IN
GND
EN
OUT
BYP
R169
C22
C21
C59
P3V3
C24
R1
D6
P5V_SBC
GND
TITLE:
REV:
Company:
Sheet:
Date:
Drawn By:
嘉立创EDA

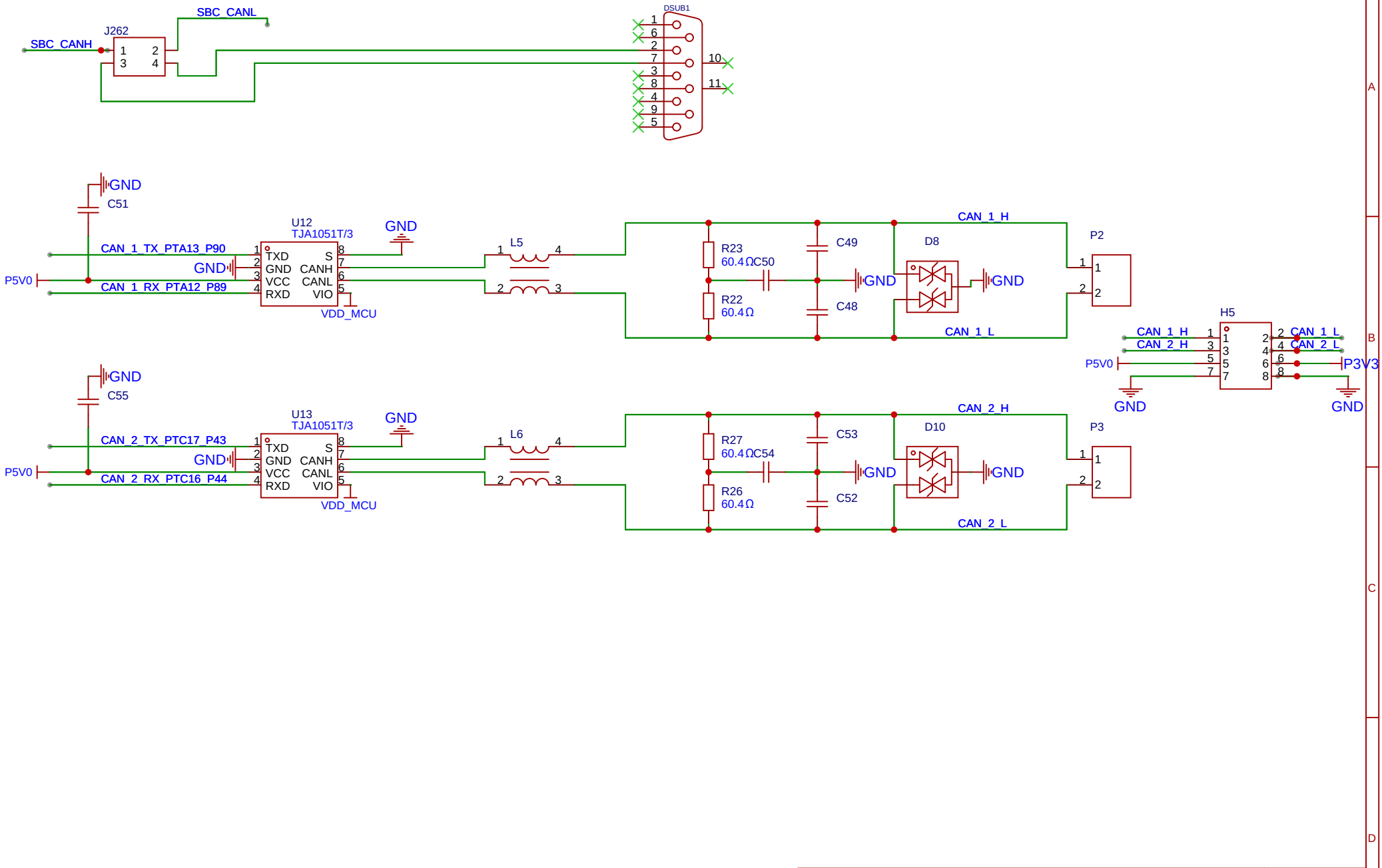

TITLE:		REV:
嘉立创EDA	Company:	Sheet: 1/1
	Date:	Drawn By:

PZ254V-12-8P

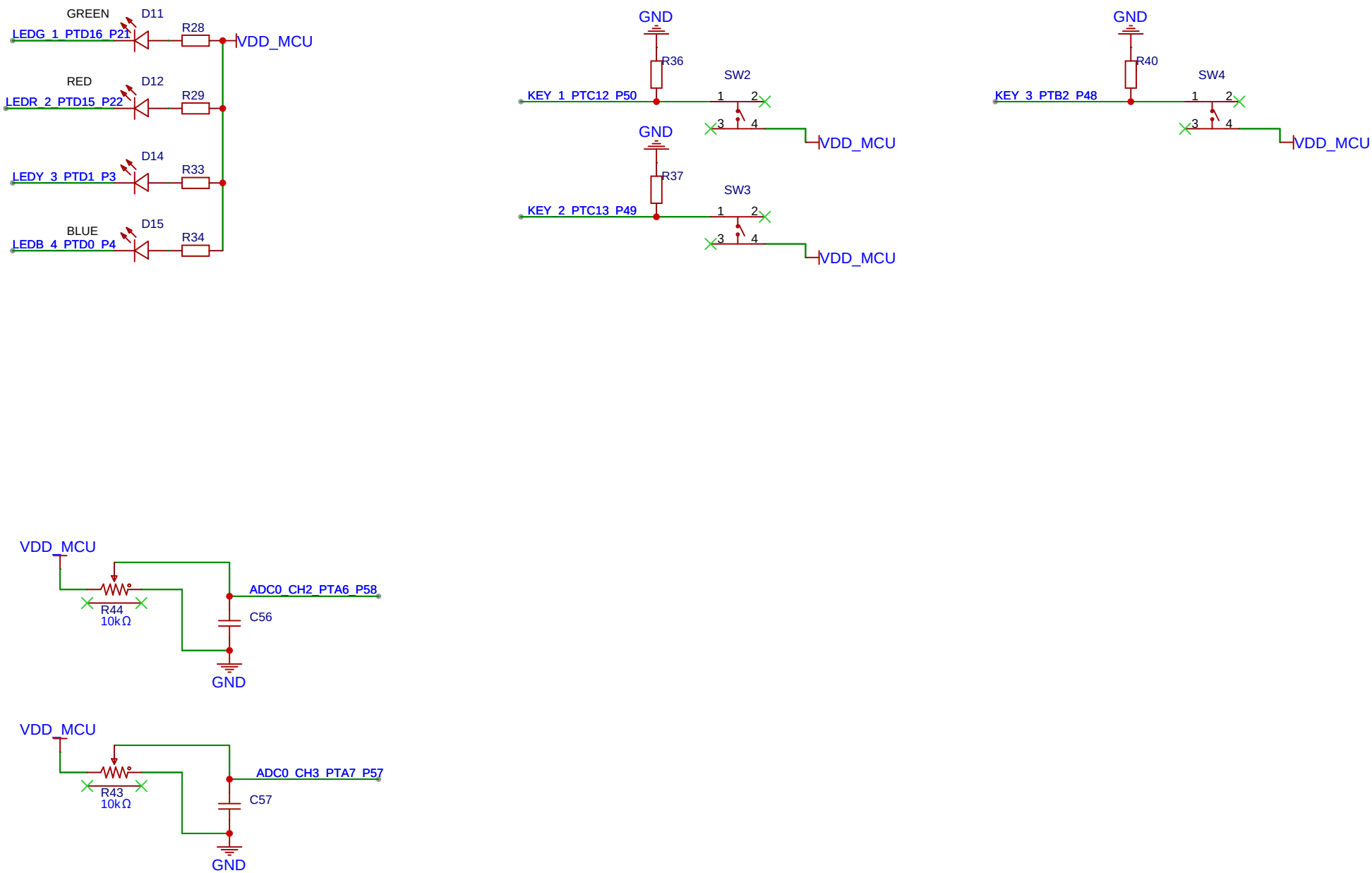

TITLE:		REV:
嘉立创EDA	Company:	Sheet: 1/1
	Date:	Drawn By:

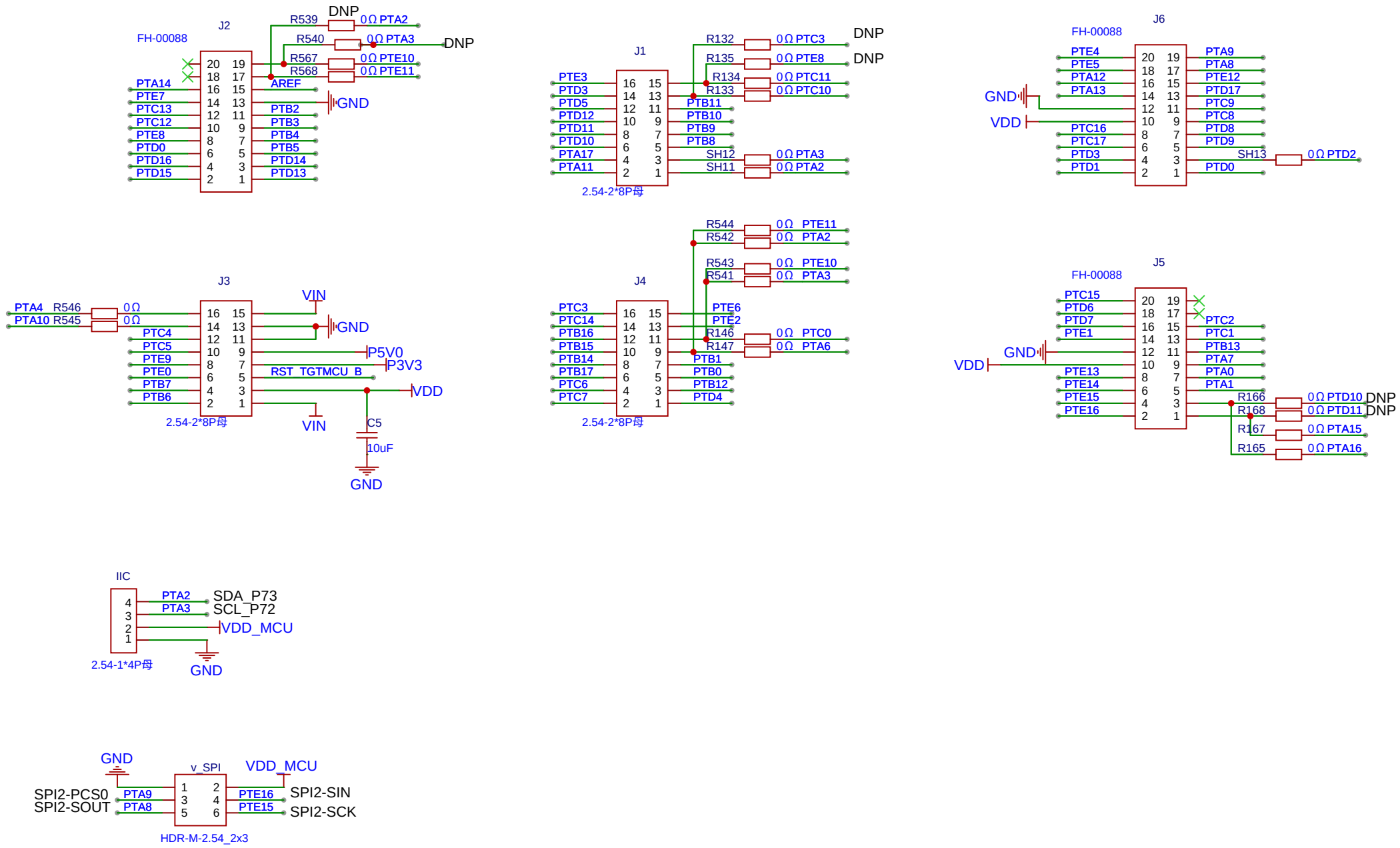

TITLE:		REV:
嘉立创EDA	Company:	Sheet: 1/1
	Date: Drawn By:	

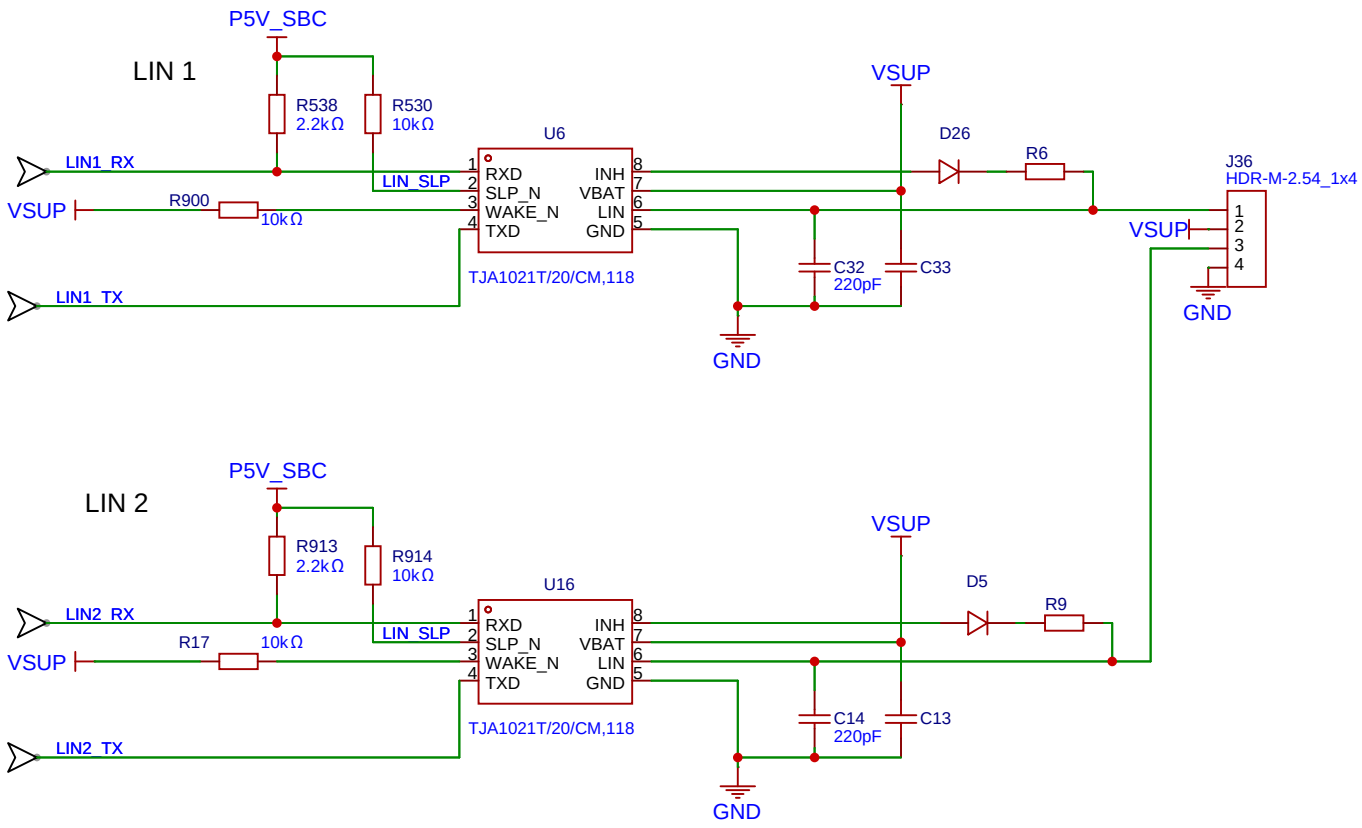

原理图		更新日期	
		创建日期	
图页		物料编码	
绘制			
审阅			
		版本	尺寸	页 7 共 7
嘉立创EDA		V1.0	A4	